波纹管吸盘(圆形)

FSGA 6 NBR-55 M5-AG

物料号:10.01.06.02994

https://www.schmalz.net.cn/10.01.06.02994

波纹吸盘（圆形），紧密贴合不平整工件表面

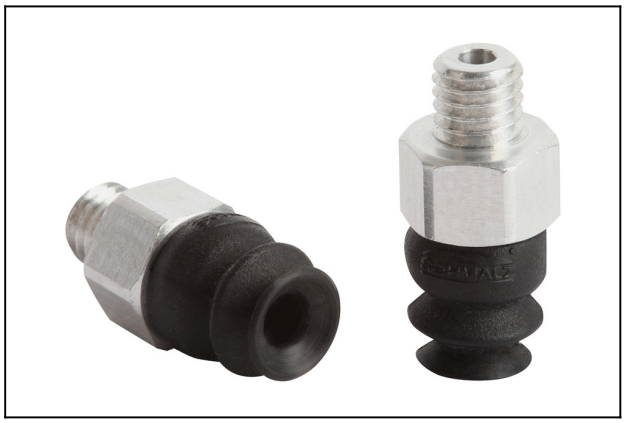

尺寸:6,00

吸盘材质:丁腈橡胶 NBR

材质硬度:55,0 Shore A

连接方式:M5-M

折数:1,5

真空接口:M5-M

设计参数

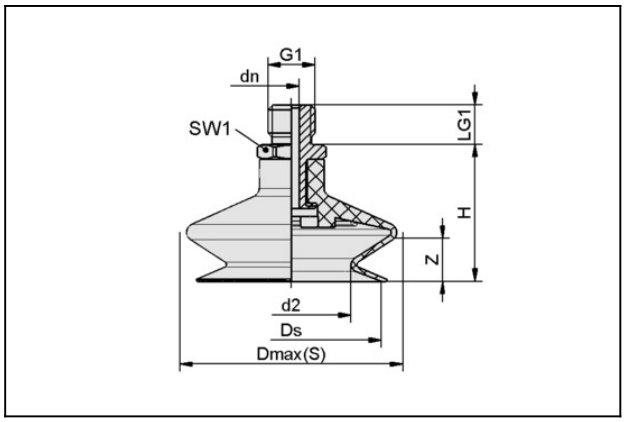

属性	数值
d2	3 mm
Dmax(S)	8 mm
dn	2 mm
Ds	5.7 mm
G1	M5-M
H	14 mm
LG1	4.5 mm
SW1	8 mm
行程 Z	2 mm

技术参数

波纹管吸盘(圆形)

FSGA 6 NBR-55 M5-AG

物料号:10.01.06.02994

https://www.schmalz.net.cn/10.01.06.02994

属性	数值
吸盘材质	丁腈橡胶 NBR
材质硬度	55 Shore A
尺寸	6
折数	1.5
连接方式	M5-AG
最小曲率半径(凸面)	4 mm
腔内体积	0.111 cm^3
吸力	0.4 N
拉脱力	1.4 N
建议软管内径	4 mm
自重	1.5 g
产品系列	FSGA

注：吸取力：此为理论值，对于真空度-0.6 bar，表面光滑、干燥的工件而言，未包括安全系数。 拉脱力：天然橡胶材质的吸盘，拉脱力约减少40% 真空管直径：推荐真空管长度约为2 m

备件

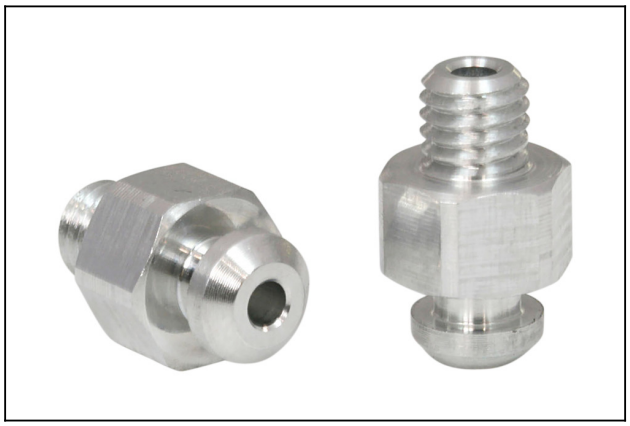

SA-NIP N004 M5-AG DN200

物料号10.01.01.03526

吸盘接头

长 L1:13,50 mm

安装高度:5,00 mm

波纹管吸盘(圆形)

FSGA 6 NBR-55 M5-AG

物料号:10.01.06.02994

https://www.schmalz.net.cn/10.01.06.02994

FGA 6 NBR-55 N004

物料号10.01.06.02981

波纹吸盘（圆形），紧密贴合不平整工件表面

尺寸:6,00

吸盘材质:丁腈橡胶 NBR

材质硬度:55,0 Shore A

折数:1,5